PETER VAN LEUR

TRANSPORTSERVICE Ges.m.b.H.

A-6322 KIRCHBICHL • Perlmooserstraße 22
Telefon +43 (0) 53 32 / 88 6 96 - 0
Telefax +43 (0) 53 32 / 88 6 96 - 50
office@petervanleur.com • www.petervanleur.com

LKW-Arbeitsbühne zur Vermietung!

Bis 25 m!
Leicht zu bedienen, Führschein B!

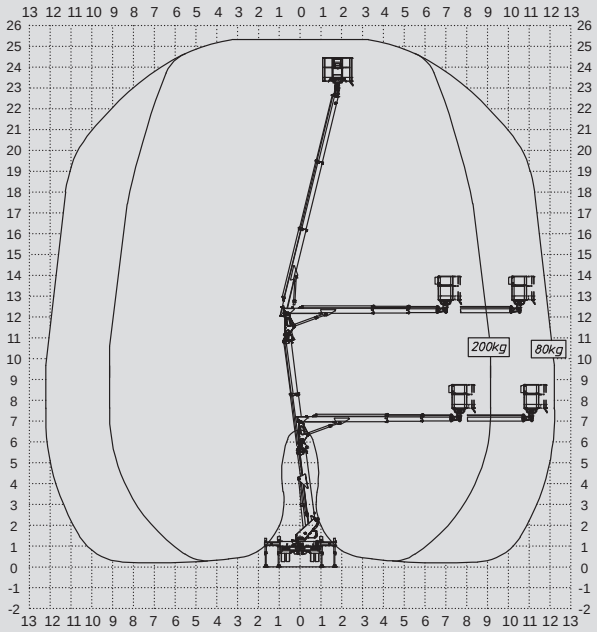

- Elektro-Hydraulische Proportionalsteuerung mit Geschwindigkeitsregelung für alle Funktionen, von Korb- und Bodenbedienung.
- Hydraulische Korbnivellierung.
- Synchron-ausfahrende Mehrstufen Teleskop-Zylinder.
- Innenliegende Kabel- und Schlauchverlegung.
- Hydraulische Sperrventile auf jede Bewegung.
- Not-Handpumpe.
- Not-Stop an beide Steuerpulte.
- Fahrzeug Start-Stop an beide Steuerpulte.
- Teleskopausfahr- und Turmdrehsperre in Transportstellung.
- Automatische Vorrichtung für die Zentrierung des Auslegers um das Gerät in Ruhestellung zu bringen.

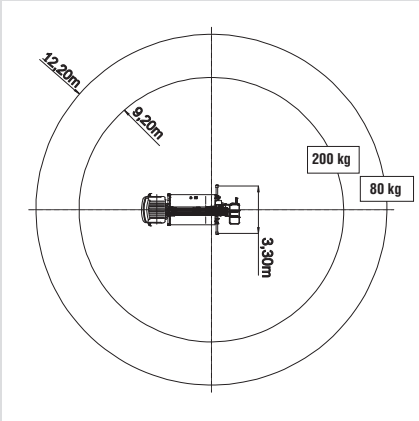

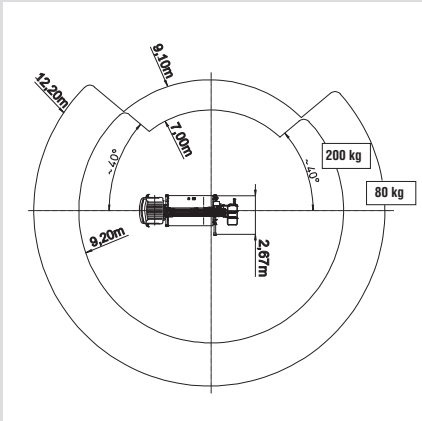

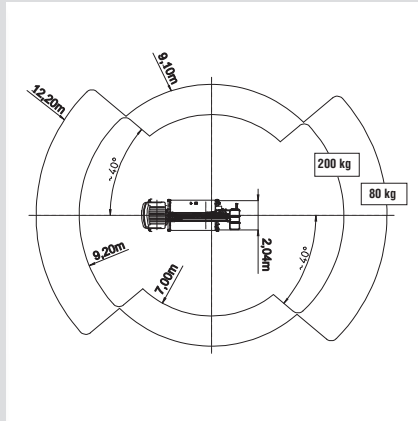

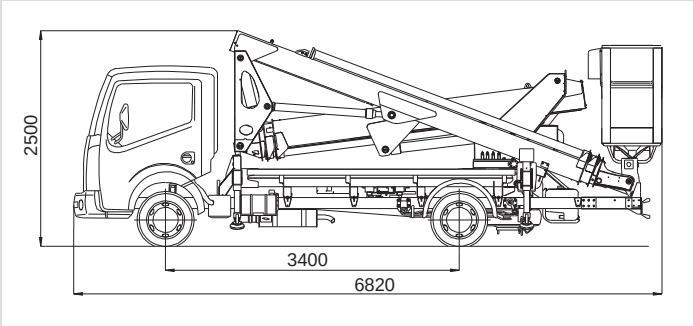

Maximale Arbeitshöhe	**25,30 m**
Maximale Plattformhöhe	**23,30 m**
Maximale seitliche Reichweite	**9,20 m (200Kg) - 12,20 (80kg)**
Schwenkbereich	**400°**
Hydraulische Korbdrehung	**90°+ 90°**
Teleskopausschub	**11,80 m**
Max Arbeitskorbabmessungen	**1,40 x 0,70 x 1,10 m**
Tragfähigkeit	**200 kg**
Maximale zulässige Neigung	**1°**

Reichweite bei Belastung:

200 kg

80 kg

Seitliche Reichweite bei 200 kg = 9,2 m +/- 5 %. • bei 80 kg = 12,2 m +/- 5 %

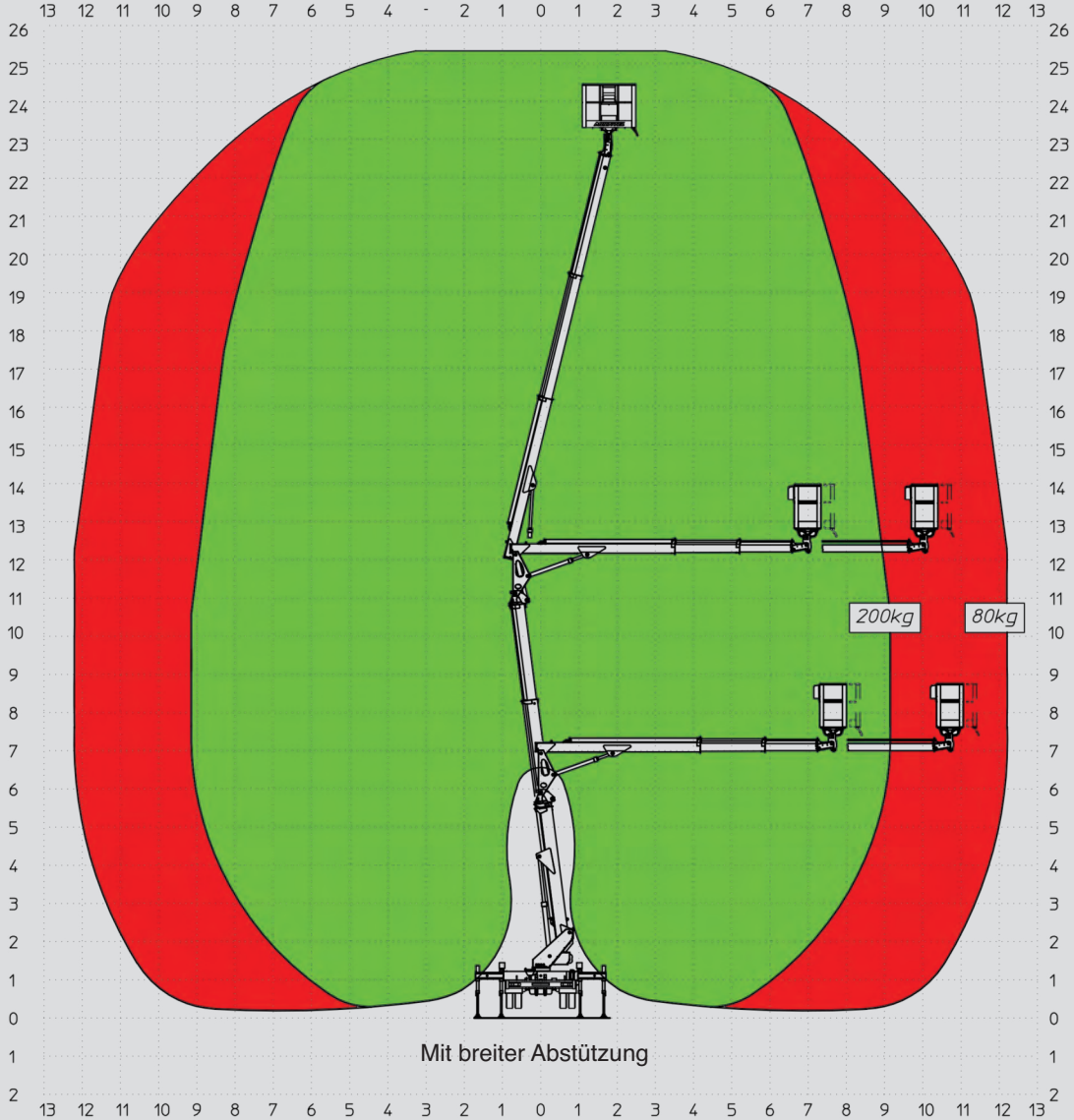

Mit breiter Abstützung

Seitliche Reichweite bei 200 kg = 7 m +/- 5 %. • bei 80 kg = 9,1 m +/- 5 %

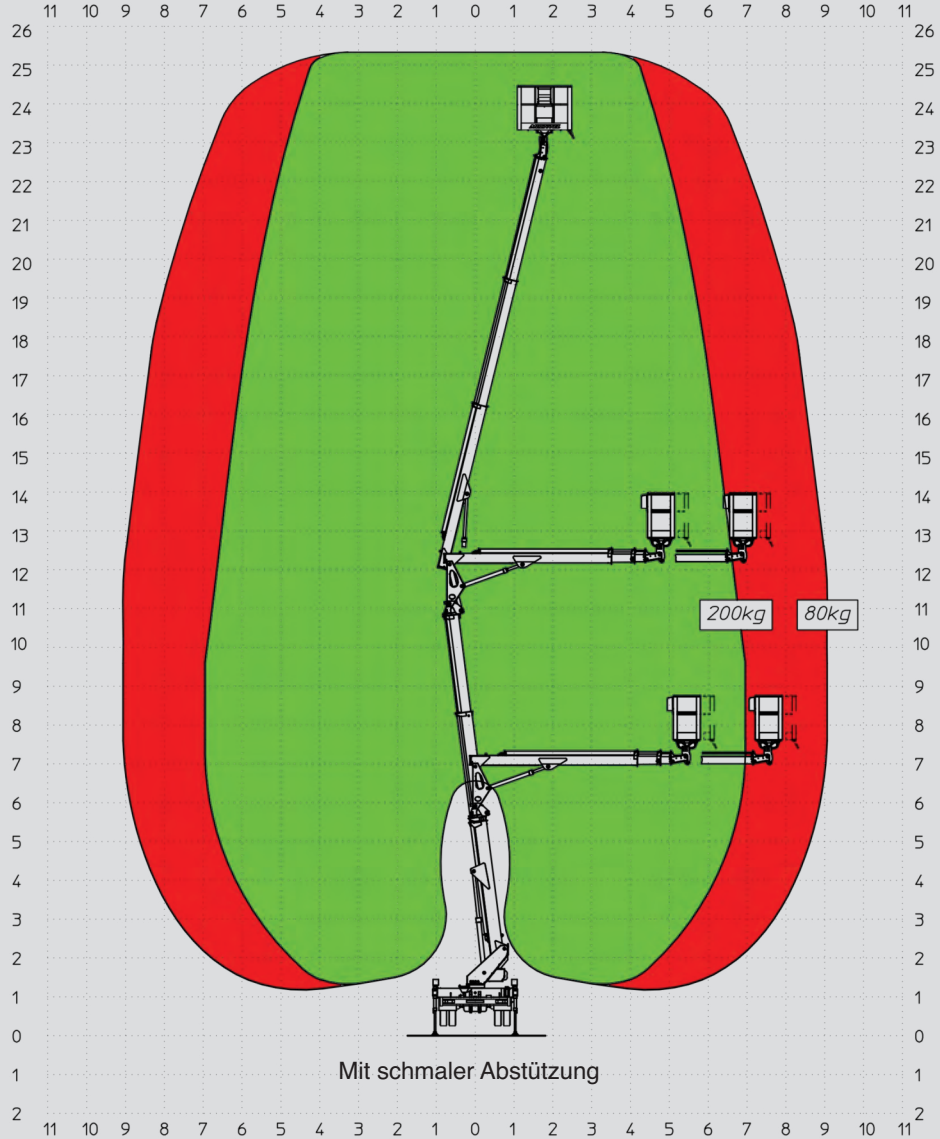

Mit schmaler Abstützung

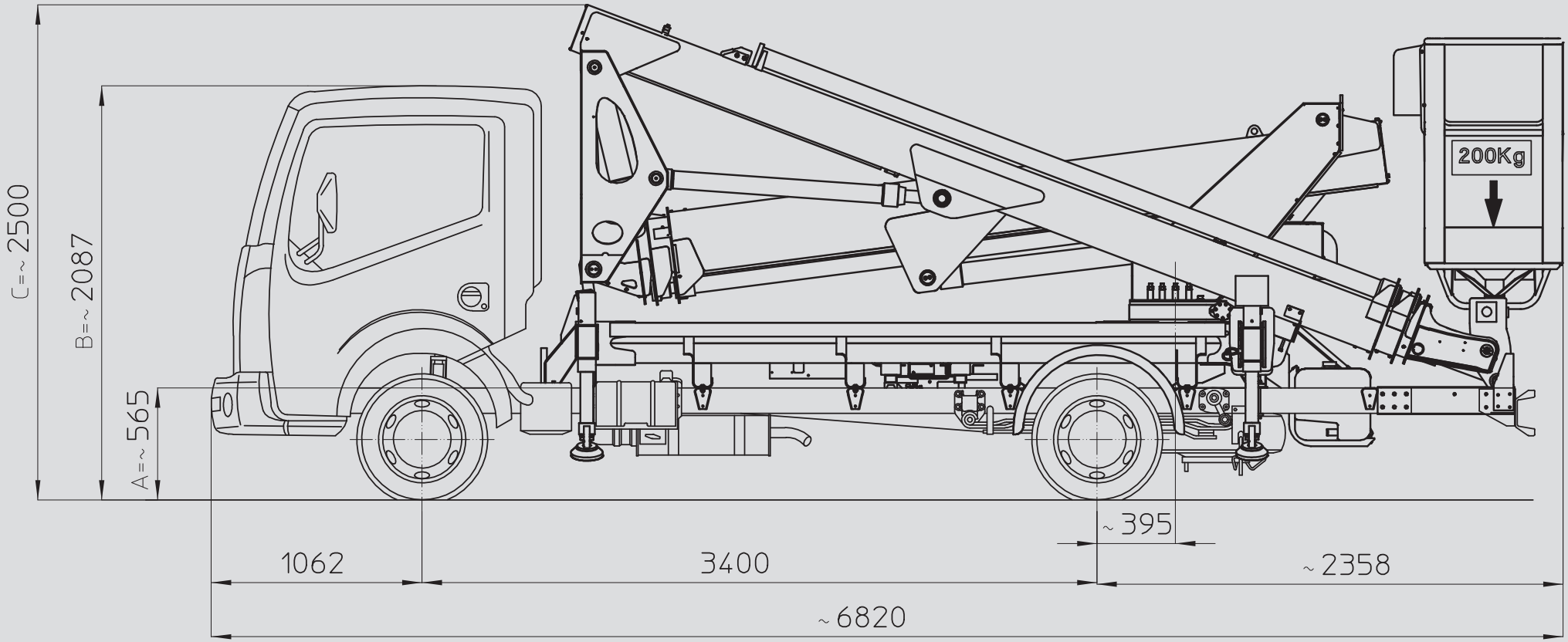

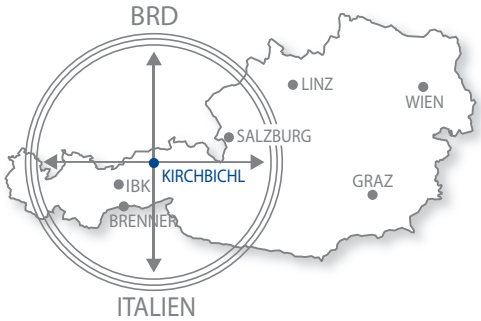

PETER VAN LEUR

TRANSPORTSERVICE Ges.m.b.H.

A-6322 KIRCHBICHL • Perlmooserstraße 22
Telefon +43 (0) 53 32 / 88 6 96 - 0
Telefax +43 (0) 53 32 / 88 6 96 - 50
office@petervanleur.com • www.petervanleur.com

AGENTUR-TAURUS.COM